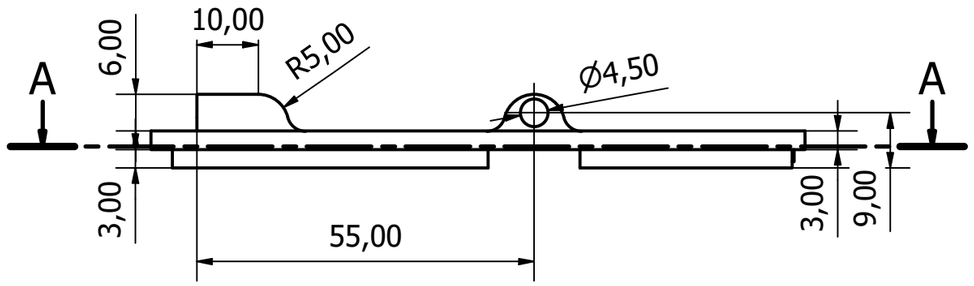

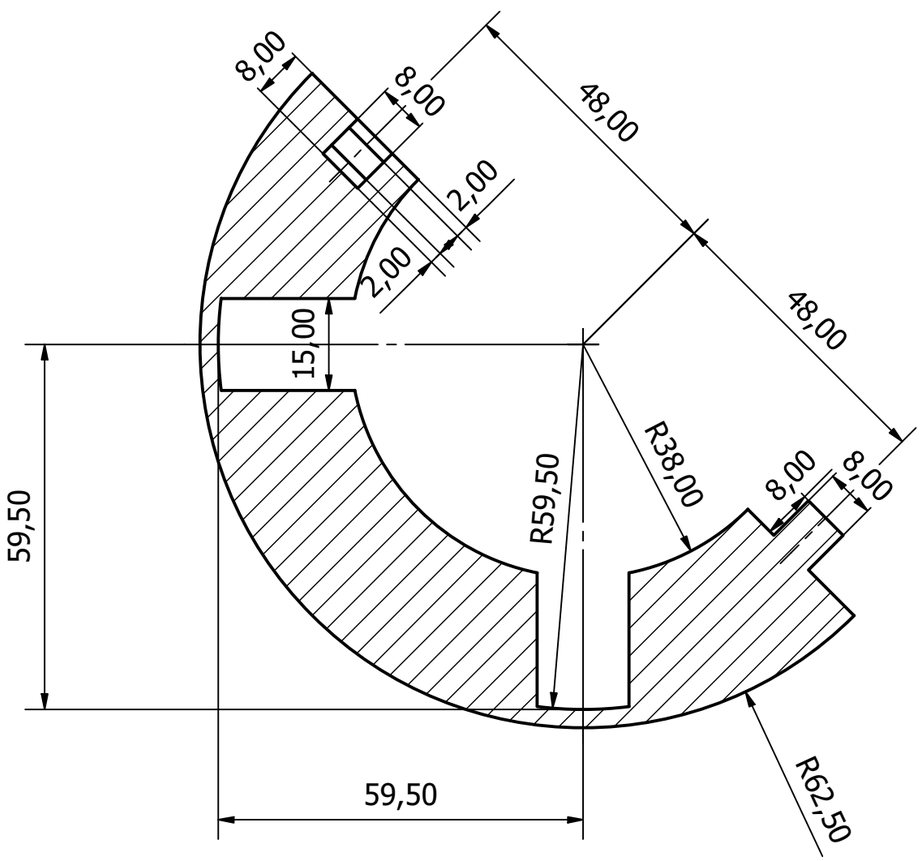

A-A

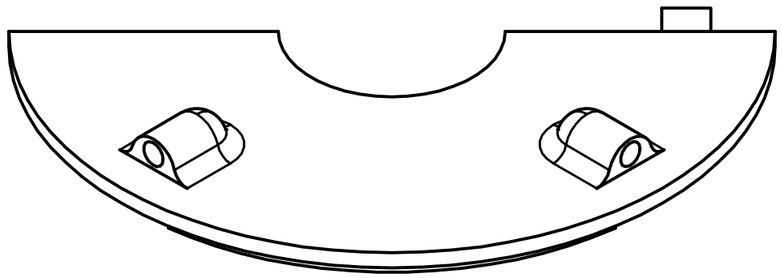

Disegnato da	Progettato per	Corso	Data	Scala
Gruppo 651	TODEMA	Laboratorio Progettuale CAD	08/07/19	1:1

Politecnico di Milano

Involucro superiore

Progetto finale	Materiale
Cella di carico	ABS