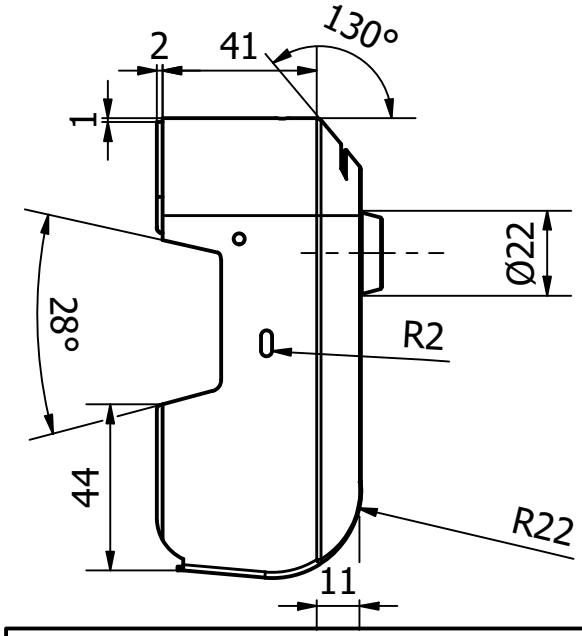

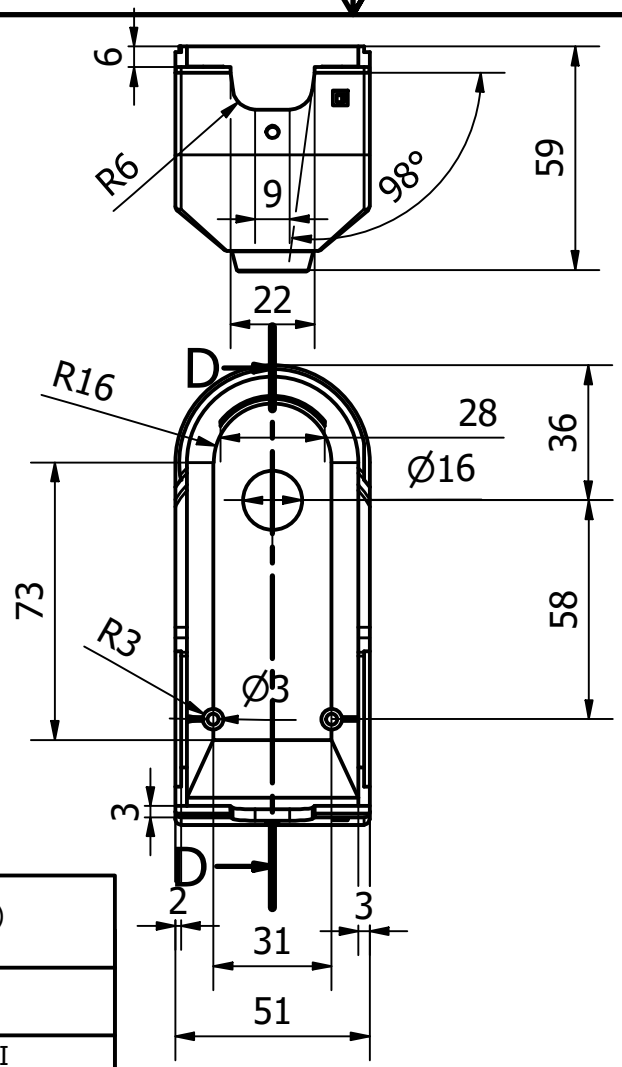

D-D (1 : 2)

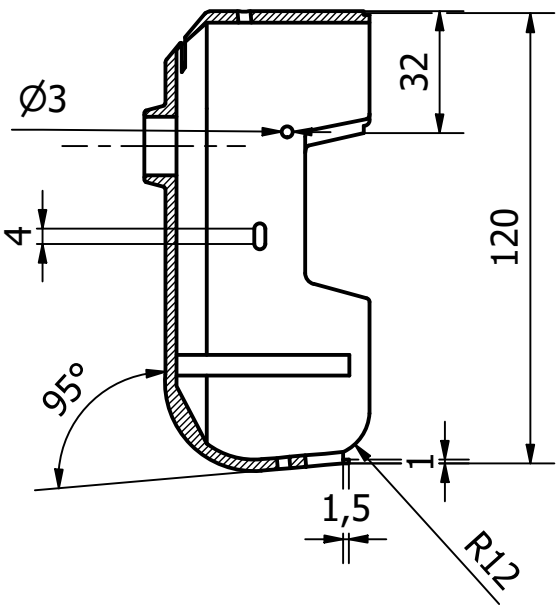

Raccordi non quotati 0,5 mm

N.B.- Per tutte le quote mancanti riferirsi al modello solido formato STEP "cover_tele_anteriore" REV.0 con tolleranze dimensionali medie secondo UNI EN-22768-1:1996

MATERIALE (CONFORME ALLA DIRETTIVA RoHS)	
VALOX 855	
TRATTAMENTI SUPERFICIALI TERMICI E CHIMICI	
GOFFRATURA ESTERNA DELL'INTERO COMPONENTE	
TOLLERANZE GENERALI	
QUOTE SENZA INDICAZIONE DI TOLLERANZA HANNO GRADO DI PRECISIONE SECONDO NORMATIVA UNI EN 22768-1:1996	
CLASSE DI TOLLERANZA (FINE/MEDIA/GROSSOLANA): MEDIA	
SCALA 1:2	STATO DELLE SUPERFICI RUGOSITA' Ra [3,2 µm]
TAVOLA 1/1	

Designed by GRUPPO 641				Date 03/07/2019
COVER TELECAMERA				Edition