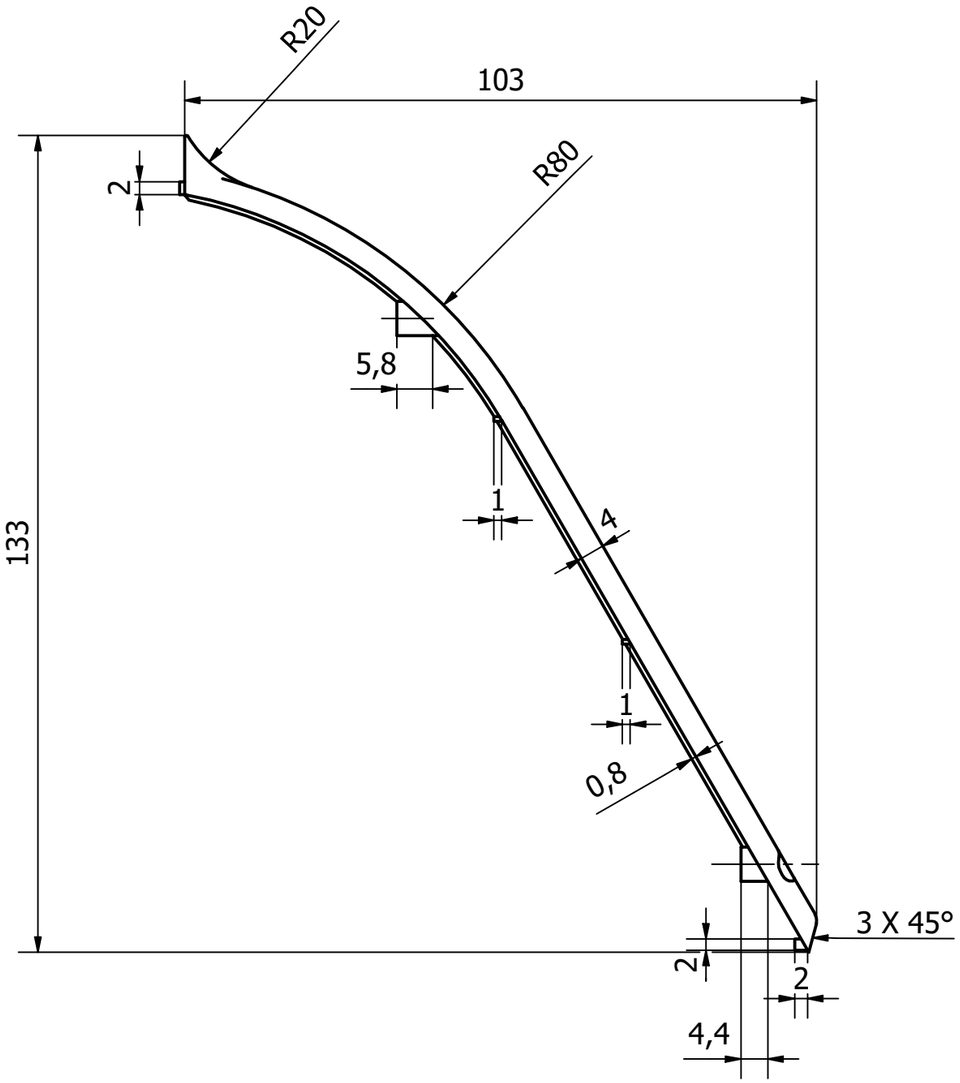


A-A ( 1 : 1 )

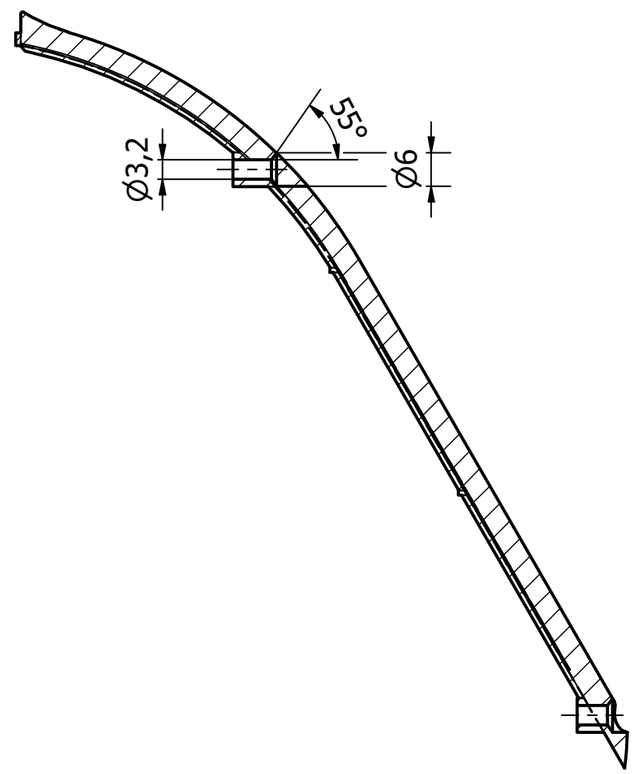


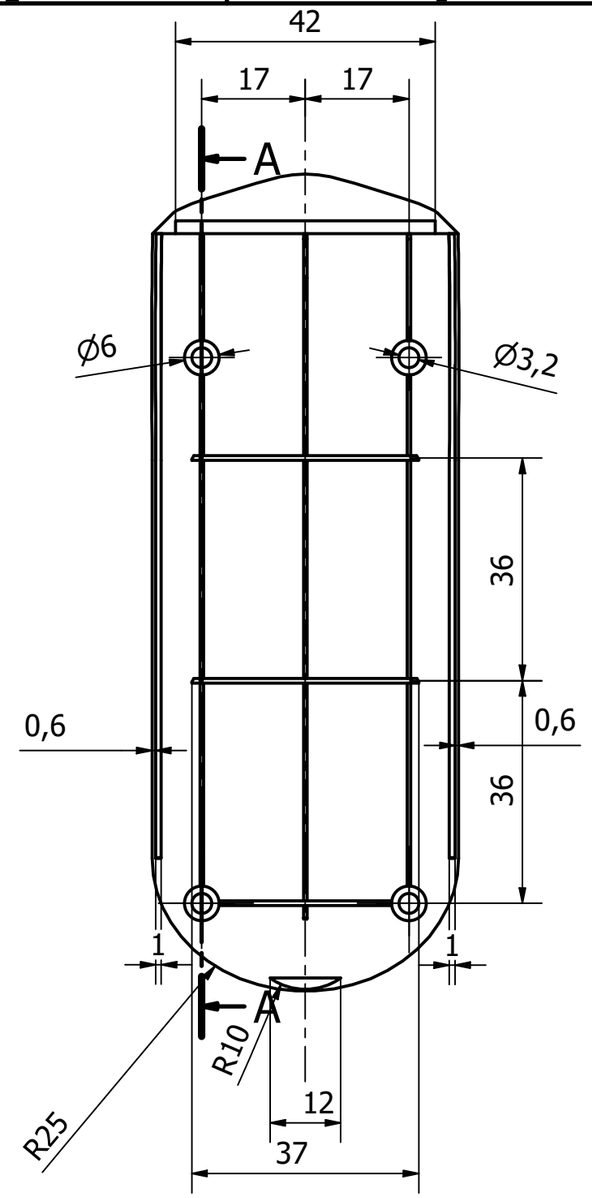


| | |
|---|---|
| MATERIALE (CONFORME ALLA DIRETTIVA RoHS) | |
| VALOX 855 | |
| TRATTAMENTI SUPERFICIALI TERMICI E CHIMICI | |
| GOFFRATURA INTERO COMPONENTE | |
| TOLLERANZE GENERALI | |
| QUOTE SENZA INDICAZIONE DI TOLLERANZA HANNO GRADO DI PRECISIONE SECONDO NORMATIVA UNI EN 22768-1:1996 | |
| CLASSE DI TOLLERANZA (FINE/MEDIA/GROSSOLANA): MEDIA | |
| SCALA 1:1 / STATO DELLE SUPERFICI RUGOSITA' Ra [3,2 µm] | TAVOLA 1/1 |

Raccordi non quotati 0,3 mm

N.B.- Per tutte le quote mancanti riferirsi al modello solido formato STEP "archetto3_coperchio" REV.0 con tolleranze dimensionali medie secondo UNI EN-22768-1:1996

| | | | |
|---|---|---|---|
| Designed by GRUPPO 641 | | | Date 03/07/2019 |
| | | Coperchio archetto | Edition |