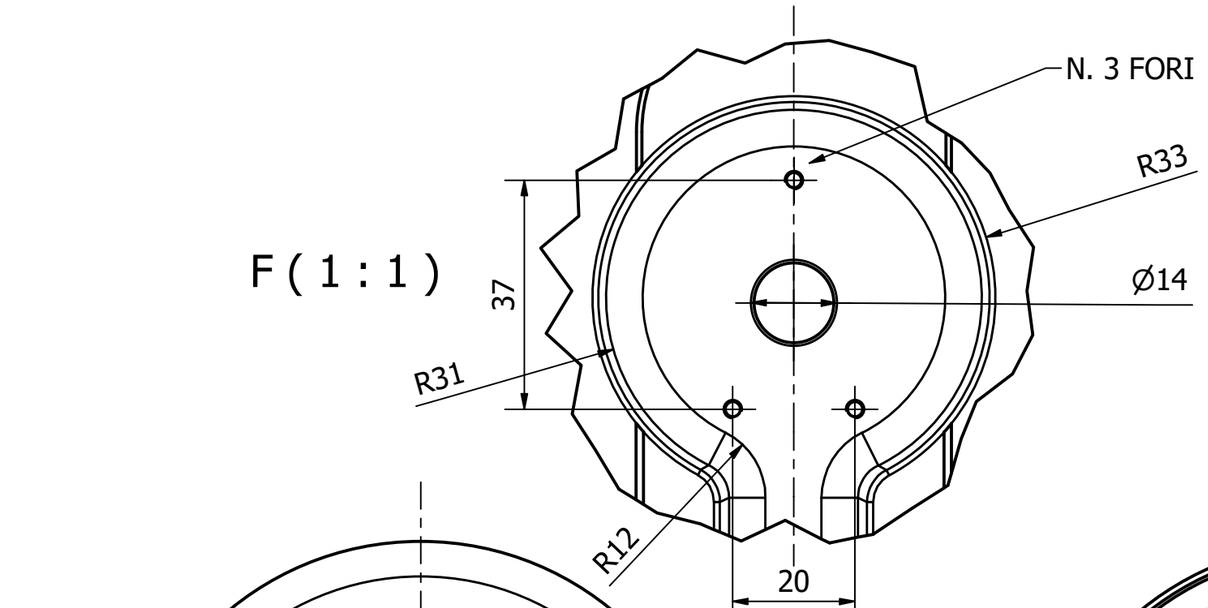

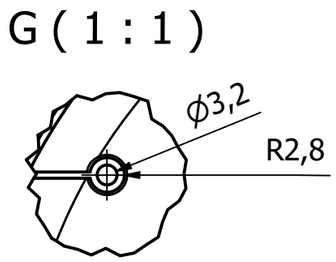

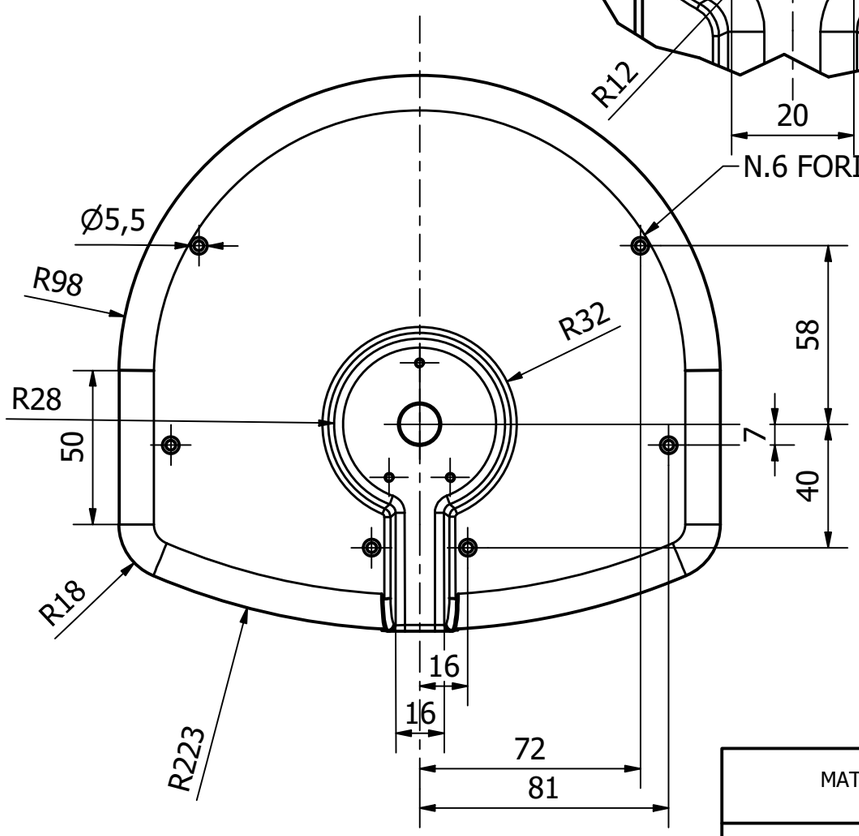

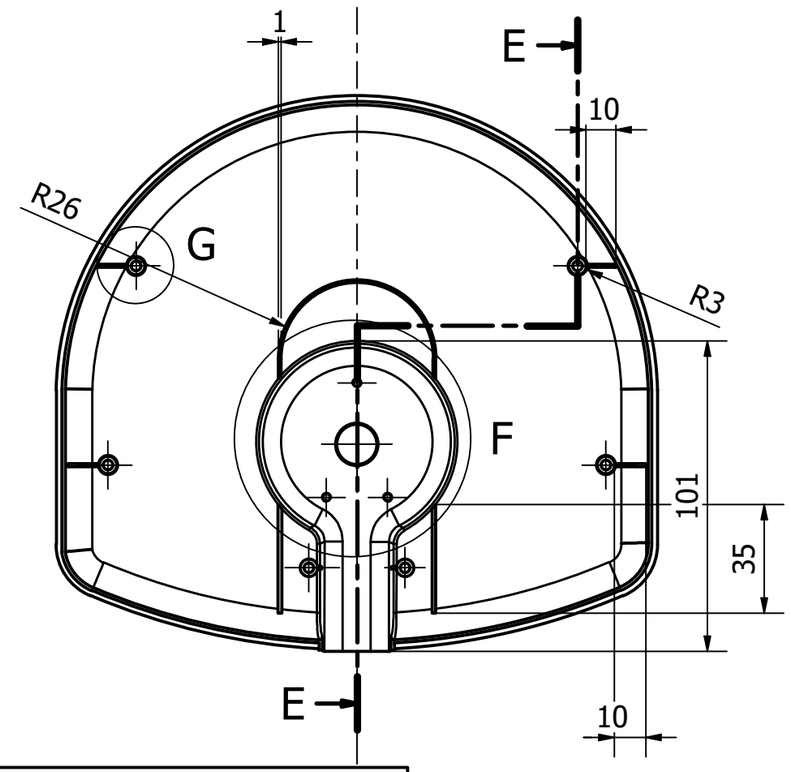

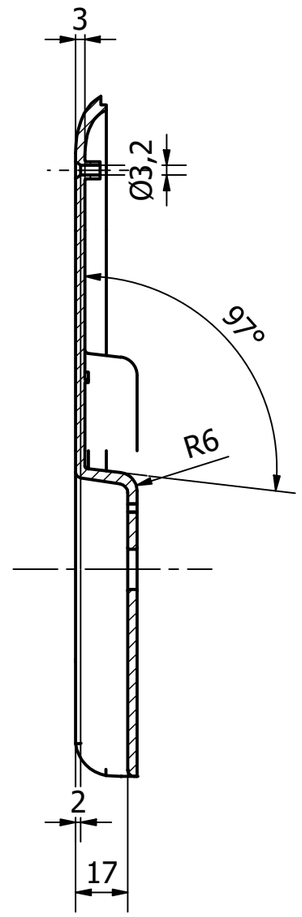

Raccordi non quotati 1 mm

N.B.- Pertutte le quote mancanti riferirsi al modello solido formato STEP "Base" REV.0 con tolleranze dimensionali medie secondo UNI EN-22768-1:1996

MATERIALE (CONFORME ALLA DIRETTIVA RoHS)	
VALOX 855	
TRATTAMENTI SUPERFICIALI TERMICI E CHIMICI	
GOFFRATURA INTERO COMPONENTE	
TOLLERANZE GENERALI	
QUOTE SENZA INDICAZIONE DI TOLLERANZA HANNO GRADO DI PRECISIONE SECONDO NORMATIVA UNI EN 22768-1:1996	
CLASSE DI TOLLERANZA (FINE/MEDIA/GROSSOLANA): MEDIA	
SCALA 1:2 / STATO DELLE SUPERFICI RUGOSITA' Ra [3,2 µm]	TAVOLA 1/1

Designed by GRUPPO 641			Date 03/07/2019
		BASE	Edition